SEZIONE 5: Tubi

SECTION 5: Tubes

CHAPITRE 5: Tubes

TEIL 5: Rohre

comer industries
driveshafts

Tubi per cardani omocinetici CvJ
Tubes for PTO drive shafts CvJ
Tubes pour arbres à cardan CvJ
Rohre für Weitwinkelgelenkwellen CvJ

Serie V / *Series V* / Série V / *Serie V* 58

Serie T / *Series T* / Série T / *Serie T* 59

Tubi per cardani
Tubes for PTO drive shafts
Tubes pour arbres à cardan
Rohre für Gelenkwellen

Serie V / *Series V* / Série V / *Serie V* 60

Serie T / *Series T* / Série T / *Serie T* 61

Serie E / *Series E* / Série E / *Serie E* 62

Serie D / *Series D* / Série D / *Serie D* 63

Note / *Notes* / Notes / *Bemerkungen* 64

SERIE T
SERIES T
SERIE T
SERIE T

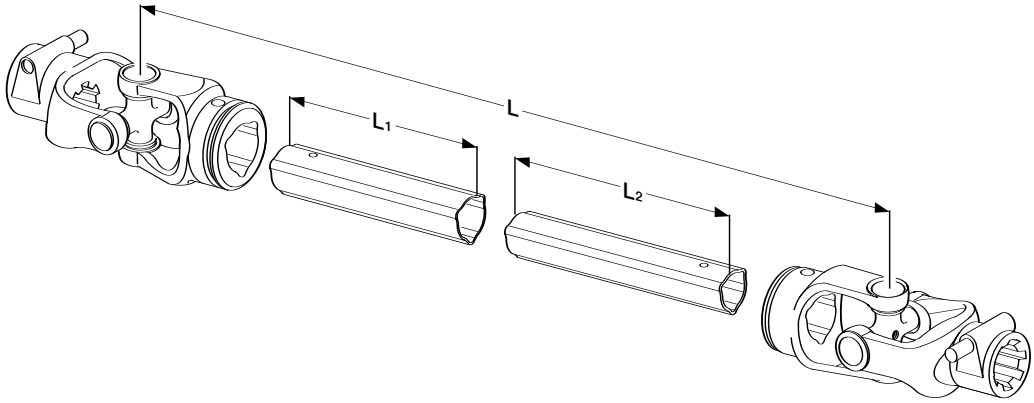

Type	10				20				40				50			
	L1	Cod.	L2	Cod.	L1	Cod.	L2	Cod.	L1	Cod.	L2	Cod.	L1	Cod.	L2	Cod.
L = **410**	290	152.110.206.0700	305	153.110.106	285	152.120.206.0700	300	153.120.106	265	152.140.206.0700	280	153.140.206	260	152.150.206.0700	275	153.150.106
L = **460**	340	152.110.346.0700	355	153.110.192	335	152.120.323.0700	350	153.120.216	315	152.140.278.0700	330	153.140.184	310	152.150.343.0700	325	153.150.345
L = **510**	390	152.110.207.0700	405	153.110.107	385	152.120.207.0700	400	153.120.107	365	152.140.207.0700	380	153.140.207	360	152.150.207.0700	375	153.150.107
L = **560**	440	152.110.243.0700	455	153.110.137	435	152.120.289.0700	450	153.120.181	415	152.140.280.0700	430	153.140.188	410	152.150.344.0700	425	153.150.346
L = **610**	490	152.110.208.0700	505	153.110.108	485	152.120.208.0700	500	153.120.108	465	152.140.208.0700	480	153.140.108	460	152.150.208.0700	475	153.260.108
L = **660**	540	152.110.344.0700	555	153.110.186	535	152.120.325.0700	550	153.120.223	515	152.140.292.0700	530	153.140.200	510	152.150.329.0700	525	153.150.347
L = **710**	590	152.110.209.0700	605	153.110.109	585	152.120.209.0700	600	153.120.109	565	152.140.209.0700	580	153.140.109	560	152.150.209.0700	575	153.150.109
L = **760**	640	152.110.219.0700	655	153.110.232	635	152.120.262.0700	650	153.120.160	615	152.140.296.0700	630	153.140.401	610	152.150.345.0700	625	153.150.348
L = **810**	690	152.110.210.0700	705	153.110.110	685	152.120.210.0700	700	153.120.110	665	152.140.210.0700	680	153.140.110	660	152.150.210.0700	675	153.150.110
L = **860**	740	152.110.347.0700	755	153.110.189	735	152.120.326.0700	750	153.120.224	715	152.140.258.0700	730	153.140.165	710	152.150.337.0700	725	153.150.349
L = **910**	790	152.110.211.0700	805	153.110.111	785	152.120.211.0700	800	153.120.111	765	152.140.211.0700	780	153.140.111	760	152.150.211.0700	775	153.150.111
L = **1010**	890	152.110.212.0700	905	153.110.112	885	152.120.212.0700	900	153.120.112	865	152.140.212.0700	880	153.140.112	860	152.150.212.0700	875	153.150.112
L = **1110**	990	152.110.213.0700	1005	153.110.113	985	152.120.213.0700	1000	153.120.113	965	152.140.213.0700	980	153.140.113	960	152.150.213.0700	975	153.150.113
L = **1210**	1090	152.110.214.0700	1105	153.110.114	1085	152.120.214.0700	1100	153.120.114	1065	152.140.214.0700	1080	153.140.114	1060	152.150.214.0700	1075	153.150.114
L = **1310**	1190	152.110.215.0700	1205	153.110.115	1185	152.120.215.0700	1200	153.120.115	1165	152.140.215.0700	1080	153.140.115	1160	152.150.215.0700	1175	153.150.115
L = **1410**	1290	152.110.339.0700	1305	153.110.230	1285	152.120.335.0700	1300	153.120.239	1265	152.140.662.0700	1280	153.140.519	1260	152.150.340.0700	1275	153.150.342

Type	60				80				90			
	L1	Cod.	L2	Cod.	L1	Cod.	L2	Cod.	L1	Cod.	L2	Cod.
L = **410**	250	152.160.476.0700	265	153.160.823	220	152.198.136.0700	235	153.190.001	215	152.198.501.0700	230	153.190.501
L = **460**	300	152.160.207.0700	315	153.150.107	270	152.198.137.0700	285	153.190.002	265	152.198.502.0700	280	153.190.502
L = **510**	350	152.180.298.0700	365	153.160.148	320	152.198.138.0700	335	153.190.003	315	152.198.503.0700	330	153.190.503
L = **560**	400	152.160.208.0700	415	153.160.108	370	152.198.139.0700	385	153.190.004	365	152.198.504.0700	380	153.190.504
L = **610**	450	152.160.475.0700	465	153.160.150	420	152.198.140.0700	435	153.190.005	415	152.198.505.0700	430	153.190.505
L = **660**	500	152.160.209.0700	515	153.160.109	470	152.198.117.0700	485	153.190.006	465	152.198.506.0700	480	153.190.506
L = **710**	550	152.160.473.0700	565	153.160.174	520	152.198.141.0700	535	153.190.007	515	152.198.507.0700	530	153.190.507
L = **760**	600	152.160.210.0700	615	153.160.110	570	152.198.142.0700	585	153.190.008	565	152.198.508.0700	580	153.190.508
L = **810**	650	152.160.472.0700	665	153.160.738	620	152.198.143.0700	635	153.190.009	615	152.198.509.0700	630	153.190.509
L = **860**	700	152.160.211.0700	715	153.160.111	670	152.198.144.0700	685	153.190.010	665	152.198.510.0700	680	153.190.510
L = **910**	750	152.160.477.0700	765	153.160.798	720	152.198.135.0700	735	153.190.011	715	152.198.511.0700	730	153.190.511
L = **1010**	850	152.160.212.0700	865	153.160.112	820	152.198.145.0700	835	153.190.012	815	152.198.512.0700	830	153.190.512
L = **1110**	950	152.160.213.0700	965	153.160.113	920	152.198.146.0700	935	153.190.013	915	152.198.513.0700	930	153.190.513
L = **1210**	1050	152.160.214.0700	1065	153.160.114	1020	152.198.147.0700	1035	153.190.014	1015	152.198.514.0700	1030	153.190.514
L = **1310**	1150	152.160.215.0700	1165	153.160.115	1120	152.198.131.0700	1135	153.190.015	1115	152.198.515.0700	1130	153.190.515
L = **1410**	1250	152.160.461.0700	1265	153.150.334	1220	152.198.149.0700	1235	153.190.018	1215	152.198.538.0700	1230	153.190.523

NOTE
NOTES
NOTES
BEMERKUNGEN

IT

Tutte le misure, ove non specificatamente indicato, sono espresse in millimetri.

I profili esterni o le forcelle tubo a misura sono fornibili a richiesta, con applicate decalcomanie tipo:
- CE - USA - CANADA -

A richiesta sono disponibili profili interni a misura, rivestiti RILSAN o con trattamento indurente.
Il profilo interno rivestito RILSAN necessita del suo profilo esterno specifico.

Per tubi con trattamenti termici contattare il nostro Ufficio Tecnico.

GB

All sizes, unless otherwise specified, are expressed in millimetres.

The outer profiles or fitted tube yokes can be supplied on request with the following decals included:
- CE - USA - CANADA -

RILSAN coated or hardened fitted inner profiles are available on request.
The RILSAN coated inner profile requires its own specific outer profile.

For tubes with heat treatments contact our Technical Department.

FR

Sauf indication contraire, toutes les mesures sont exprimées en millimètres.

Les profils extérieurs ou les mâchoires à gorge sur mesure sont disponibles, en option, avec des autocollants type:
- CE - USA - CANADA -

Des profils intérieurs sur mesure revêtus de RILSAN ou avec traitement durcissant sont disponibles en option. Le profil intérieur revêtu de RILSAN nécessite de son profil extérieur spécifique.

Pour des tubes avec traitement thermique contactez notre Bureau Technique.

DE

Wenn nicht anders vorgegeben, sind alle Maße in Millimetern angegeben.

Die Außenprofile oder Gabeln mit Rohren nach Maß werden auf Wunsch mit Aufklebern geliefert, z.B.:
- CE - USA - CANADA -

Auf Wunsch können Innenprofile nach Maß, mit RILSAN-Beschichtung oder mit Härtebehandlung gefertigt werden. Ein RILSAN-beschichtetes Innenprofil braucht sein spezielles Außenprofil.

Für hitzebehandelte Rohre wenden Sie sich bitte an unser technisches Büro.

Come ordinare un profilo esterno serie V - T • *How to order an outer profile*
Comment commander un profil extérieur série V – T • *Wie bestellt man ein Außenprofil der Serie V - T*

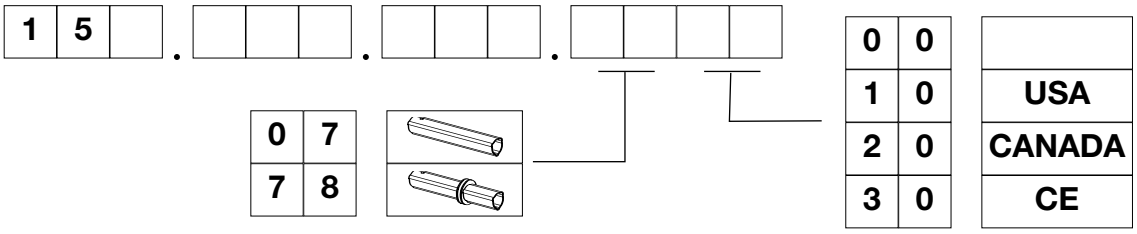

V

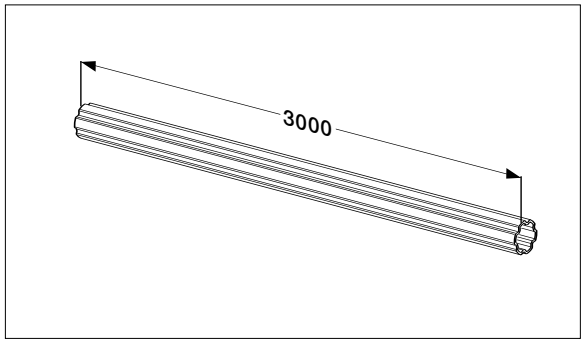

Type	tubo esterno *outer tube* tube extérieur *Außenrohr*	tubo interno *inner tube* tube intérieur *Innenrohr*
20	191.120.800	191.120.700
40	191.140.800	191.140.700
50	191.160.800	191.160.700
60	191.160.800	191.160.700
80	191.190.800	191.190.700
90	191.190.800	-

RILSAN

Type	tubo esterno *outer tube* tube extérieur *Außenrohr*
50	191.160.850
60	191.160.850
80	191.190.850
90	191.190.850

T

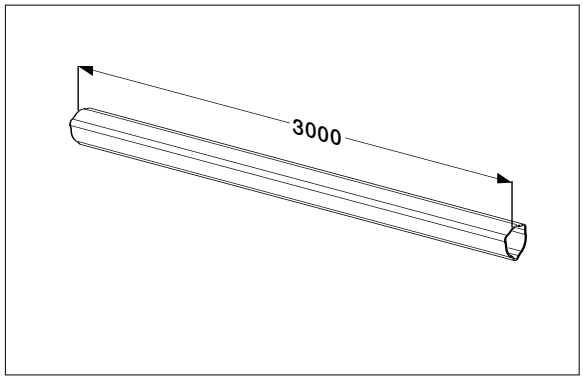

Type	tubo esterno *outer tube* tube extérieur *Außenrohr*	tubo interno *inner tube* tube intérieur *Innenrohr*
10	191.110.200	191.110.100
20	191.120.200	191.120.100
40	191.130.200	191.140.100
50	191.150.200	191.150.100
60	191.160.200	191.150.100
80	191.198.850	191.190.300
90	191.198.850	191.190.300

RILSAN

Type	tubo esterno *outer tube* tube extérieur *Außenrohr*
20	191.120.500
40	191.140.500
60	191.160.500
80	191.180.500
90	191.180.500

PROGRAMMA DI PRODUZIONE
PRODUCTION PROGRAM
PROGRAMME DE PRODUCTION
PRODUKTPALETTE

serie / *series* / série / *serie* — T — snodo singolo / *single joint* / joint simple / *Einzelgelenk*

20	Ø23,8 / 74,1 / 82,1 cod. 180.012.161	86 cod. 141.022.160	80 / 76,5 / 22 / 36 / 23,8 / 22 cod. 141.022.166	2,9 / 36 pag. 59	4,3 / 29,6 pag. 59	80 / 29 / 63,9 / 21 / 23,8 cod. 151.012.002
40	Ø27 / 85,8 / 91,2 cod. 180.014.260	95 cod. 141.024.259	91,5 / 88,2 / 24 / 43,5 / 27 / 24 cod. 141.024.263	3,1 / 43,5 pag. 59	4,8 / 36,6 pag. 59	91,5 / 36 / 77,2 / 24 / 27 cod. 151.014.007
60	Ø30,2 / 95,4 / 101,4 cod. 180.016.228	104 cod. 141.026.224	104 / 98,4 / 27 / 54 / 30,2 / 24 cod. 141.026.229	3,7 / 54 pag. 59	4,3 / 45,6 pag. 59	104 / 45 / 94,6 / 24 / 30,2 cod. 151.016.029
80	Ø35 / 106,3 / 113,8 cod. 180.018.158	118 cod. 141.028.157	120 / 109,3 / 30 / 63 / 35 / 27 cod. 141.028.152	3,7 / 63 pag. 59	5,3 / 54,6 pag. 59	116 / 54 / 109,6 / 24 / 35 cod. 151.018.134

serie / *series* / série / *serie* — T — snodo doppio / *double joint* / joint double / *Doppelgelenk*

20	Ø23,8 / 74,1 / 82,1 cod. 180.012.161	86 cod. 141.022.160	80 / 76,5 / 22 / 36 / 23,8 / 22 cod. 141.022.166	2,9 / 36 pag. 59	4,3 / 29,6 pag. 59	80 / 29 / 22 / 76,5 / 21 / 23,8 cod. 141.022.172
40	Ø27 / 85,8 / 91,2 cod. 180.014.260	95 cod. 141.024.259	91,5 / 88,2 / 24 / 43,5 / 27 / 24 cod. 141.024.263	3,1 / 43,5 pag. 59	4,8 / 36,6 pag. 59	91,5 / 36 / 24 / 88,2 / 24 / 27 cod. 141.024.269
60	Ø30,2 / 95,4 / 101,4 cod. 180.016.228	104 cod. 141.026.224	104 / 98,4 / 27 / 54 / 30,2 / 24 cod. 141.026.229	3,7 / 54 pag. 59	4,3 / 45,6 pag. 59	104 / 45 / 27 / 98,4 / 24 / 30,2 cod. 141.026.249
80	Ø35 / 106,3 / 113,8 cod. 180.018.158	118 cod. 141.028.157	120 / 109,3 / 30 / 63 / 35 / 27 cod. 141.028.152	3,7 / 63 pag. 59	5,3 / 54,6 pag. 59	120 / 54 / 30 / 109,3 / 24 / 35 cod. 141.028.165

STANDARD

Tipo *Type* Type *Typ*	Crociera *Cross and bearing kit* Croisillon *Kreuzgarnitur*	Forcella per tubo esterno *Outer tube yoke* Mâchoire pour tube extérieur *Außenprofilgabel*	Tubo esterno *Outer tube* Tube extérieur *Außenprofil*	Tubo interno *Inner tube* Tube intérieur *Innenprofil*	Forcella per tubo interno *Inner tube yoke* Mâchoire pour tube intérieur *Innenprofil*
serie / *series* / série / *serie* V					
20	Ø23,8 – 61,3 cod. 180.012.004	80 – 63,9 – ø42 – 23,8 – 22 cod. 151.012.319	2,7 – ø42 pag. 60	3,5 – ø 36,2 pag. 60	cod. 151.012.320 ø36,2 – 80 – 63,9 – 21 – 23,8
40	Ø27 – 74,6 cod. 180.014.004	91,5 – 77,2 – ø45,7 – 27 – 24 cod. 151.014.427	3 – ø45,7 pag. 60	4,5 – ø 39,3 pag. 60	cod. 151.014.428 ø39,3 – 91,5 – 77,2 – 24 – 27
50	Ø30,2 – 80 cod. 180.015.004	97 – 82,6 – ø57,6 – 30,2 – 24 cod. 151.015.361	3,5 – ø57,6 pag. 60	4,5 – ø50,2 pag. 60	cod. 151.015.362 ø50,2 – 97 – 82,6 – 24 – 30,2
60	Ø30,2 – 92 cod. 180.016.004	104 – 94,6 – ø 57,6 – 30,2 – 24 cod. 151.016.388	3,5 – ø57,6 pag. 60	4,5 – ø50,2 pag. 60	cod. 151.016.389 ø50,2 – 104 – 94,6 – 24 – 30,2
80	Ø35 – 106,5 cod. 180.018.004	120 – 109,6 – ø66,5 – 35 – 27 cod. 151.018.241	4 – ø66,5 pag. 60	5 – ø58,1 pag. 60	cod. 151.018.242 ø58,1 – 116 – 109,6 – 24 – 35
90	Ø41 – 108 cod. 180.019.043	124 – 111,6 – ø66,5 – 41 – 27 cod. 151.019.166	4 – ø66,5 pag. 60	5 – ø58,1 pag. 60	cod. 151.019.167 ø58,1 – 124 – 111,6 – 24 – 41
serie / *series* / série / *serie* T					
10	Ø22 – 54 cod. 180.011.130	80 – 56,2 – 32,5 – 22 – 22 cod. 151.011.003	2,6 – 32,5 pag. 61	3,5 – 26,5 pag. 61	cod. 151.011.002 26,5 – 80 – 56,2 – 22 – 22
20	Ø23,8 – 61,3 cod. 180.012.130	80 – 63,9 – 36 – 23,8 – 22 cod. 151.012.003	3,2 – 36 pag. 61	4 – 29 pag. 61	cod. 151.012.002 29 – 80 – 63,9 – 21 – 23,8
40	Ø27 – 74,6 cod. 180.014.130	91,5 – 77,2 – ø43,5 – 27 – 24 cod. 151.014.006	3,4 – 43,5 pag. 61	4,5 – 36 pag. 61	cod. 151.014.007 36 – 91,5 – 77,2 – 24 – 27
50	Ø30,2 – 80 cod. 180.015.130	97 – 82,6 – 51,6 – 30,2 – 24 cod. 151.015.011	3 – 51,6 pag. 61	4 – 45 pag. 61	cod. 151.015.012 45 – 97 – 82,6 – 24 – 30,2
60	Ø30,2 – 92 cod. 180.016.130	104 – 94,6 – 54 – 30,2 – 24 cod. 151.016.028	4 – 54 pag. 61	4 – 45 pag. 61	cod. 151.016.029 45 – 104 – 94,6 – 24 – 30,2

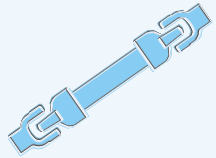

PROGRAMMA DI PRODUZIONE
PRODUCTION PROGRAM
PROGRAMME DE PRODUCTION
PRODUKTPALETTE